

01 PLANTA BAIXA
esc: 1:10

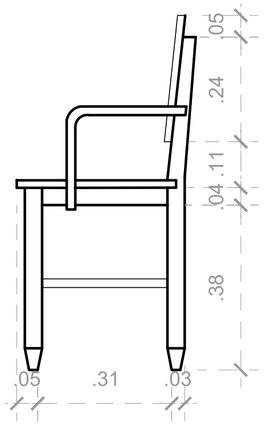

02 VISTA LATERAL
esc: 1:10

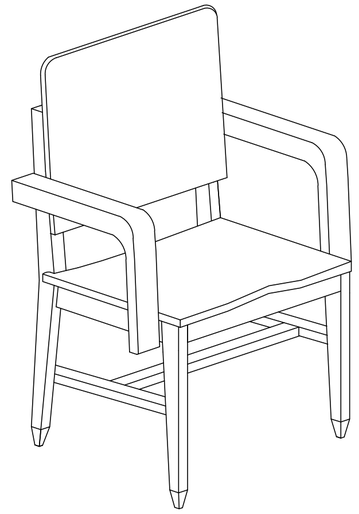

03 ISOMETRIA
esc: 1:10



CADEIRA DE COMPENSADO FOLHEADO EM PADRÃO SUCUPIRA COM BRAÇOS CURVOS, ASSENTO ANATÔMICO E PÉS QUADRADOS TORNEADOS COM TRAVAMENTO LATERAL ORNAMENTADO, ALÉM DE ACABAMENTO EM LATÃO NOS PÉS

DIMENSÕES: 0,56 x 0,88 x 0,47 M

MATERIAL: MADEIRA E FERRAGENS

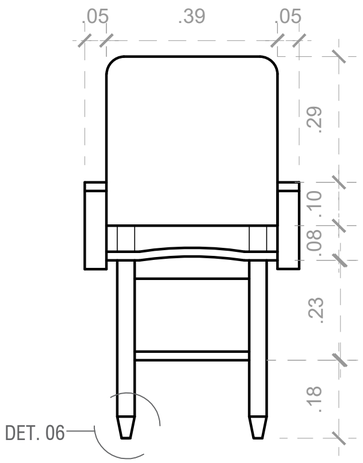

04 VISTA FRONTAL
esc: 1:10

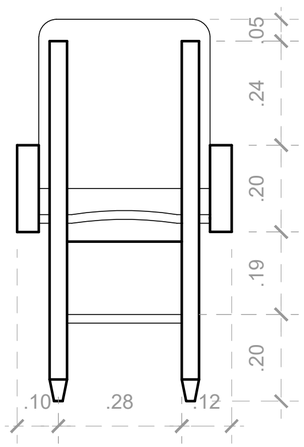

05 VISTA TRASEIRA
esc: 1:10

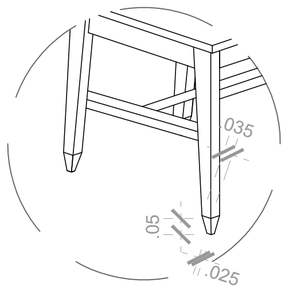

06 DET. PÉS
esc: 1:10

LEVANTAMENTO DE MOBILIÁRIO DO PALÁCIO GUSTAVO CAPANEMA

CONTEÚDO
PROJETO EXECUTIVO DA CADEIRA DE MADEIRA TIPO 8 - PGC - CA - 6

PROJETO 914BRZ1157 EDUCAÇÃO DE QUALIDADE NO BRASIL: POR UMA EDUCAÇÃO INCLUSIVA, EQUITATIVA E DE QUALIDADE, COM OPORTUNIDADES DE APRENDIZAGEM PARA TODOS.

CONTRATO UNESCO SA-129/2025

AUTOR: YRVIN DUARTE

DATA
13/04/2025

ESCALA
INDICADO

FOLHA
12/50